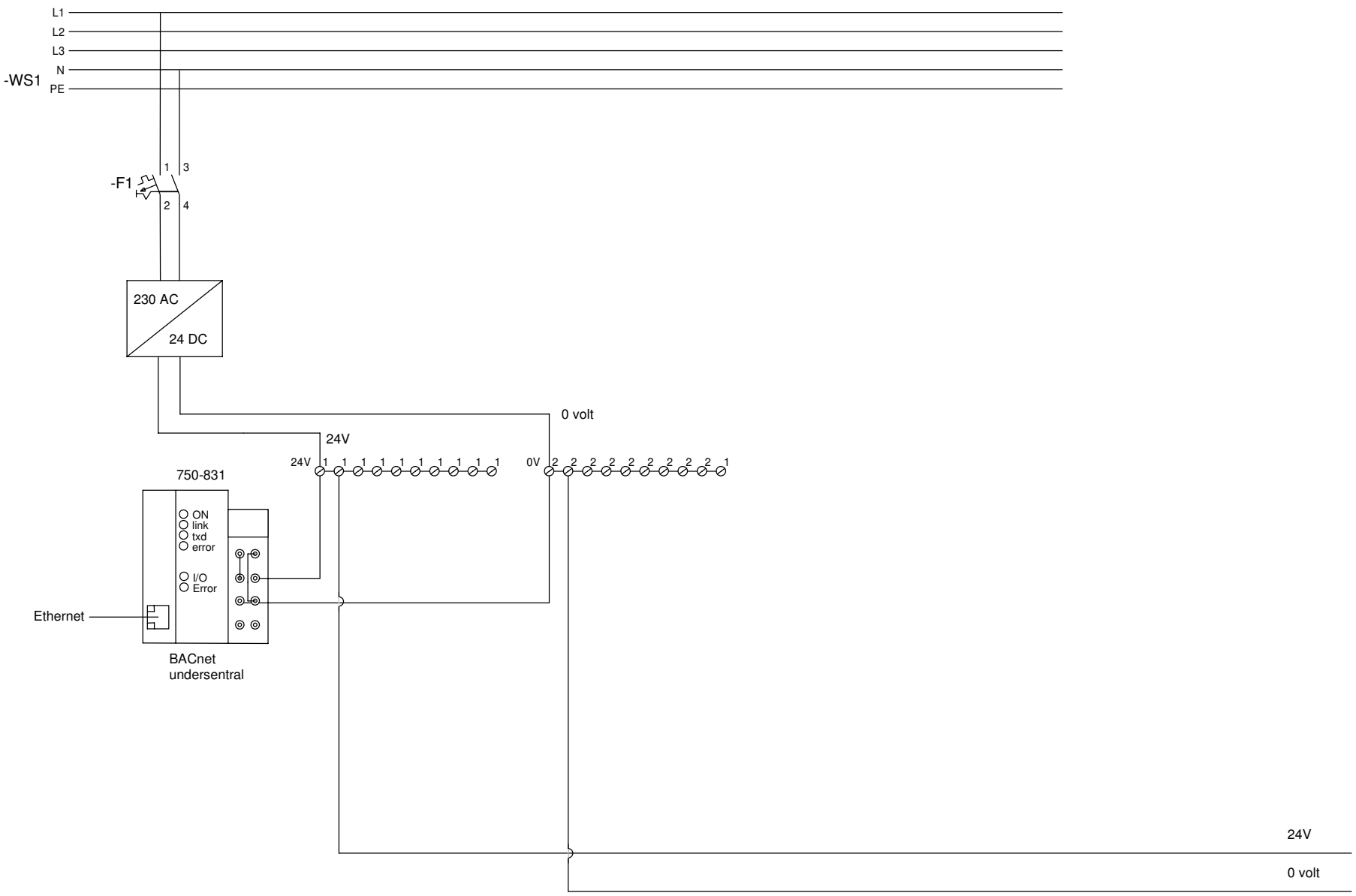


| | | | | | | | | | | | | | |
|---|---|---|---|---|---|---|---|---|---|---|---|---|---|
| | | | | Dato | 05.04.2017 | | | | Kobling Styrestrøm | Rev 3 | Prosjekt nr. 360.003-OU001 | Utg. | |
| | | | | Utført | AH | | | | | eηoco | | | |
| | | | | Godkj. | URA | | | | | | Målestokk 1:1 A3 | Tegn.nr. 0 | Blad side 0 |
| Utg. | Endring | Dato | Signatur | Norm | NEK400 | Oppr. tegn. | Erst. for | Erst. av | | | | | N.bl. Side 1 |

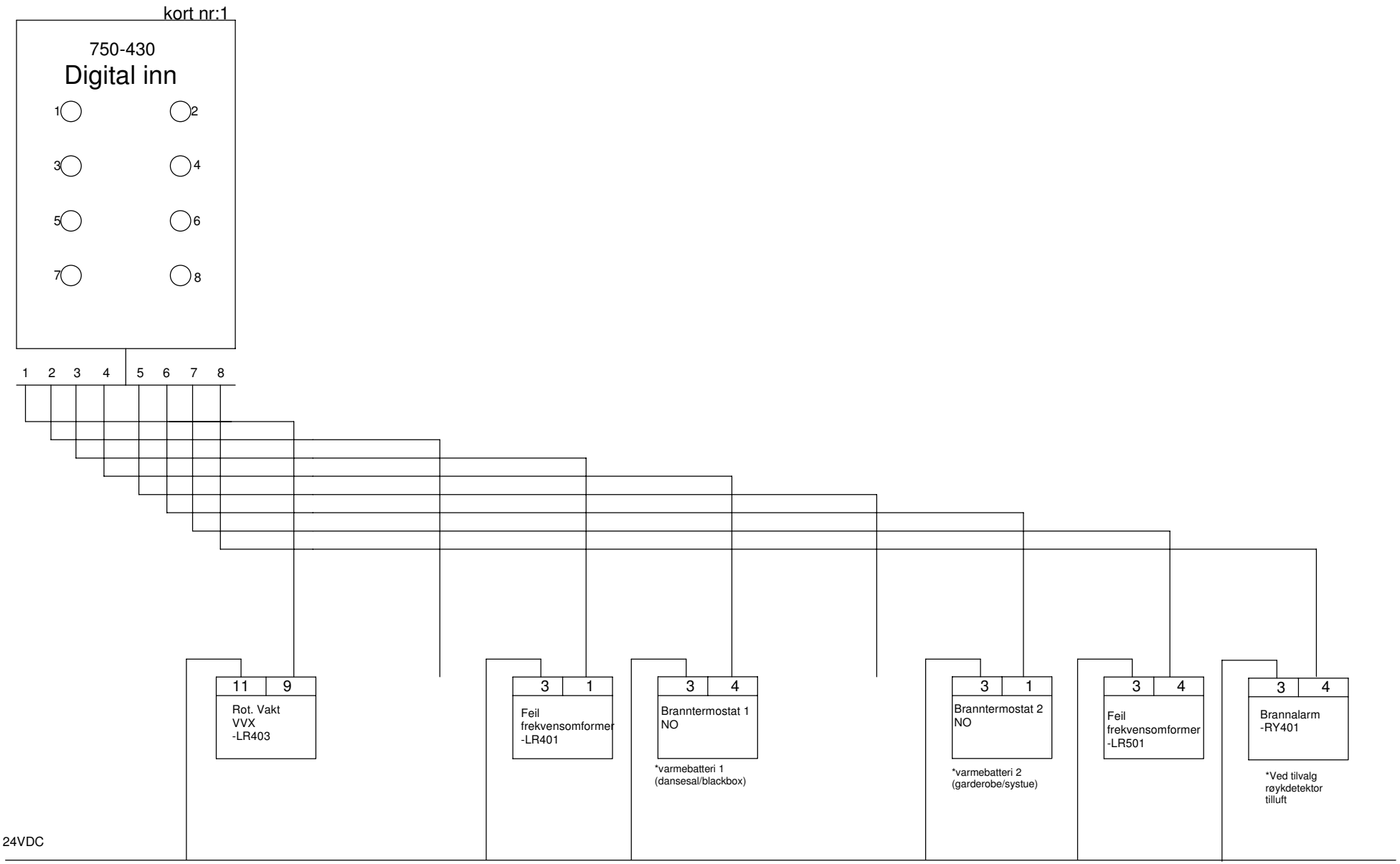


| | | | | | | | | | | | | | |
|---|---|---|---|---|---|---|---|---|---|---|---|---|---|
| | | | | Dato | 05.04.2017 | | | | Digital inn | Rev 3 | Prosjekt nr. | Utg. | |
| | | | | Utført | AH | | | | | eηoco | 360.003-OU001 | | |
| | | | | Godkj. | URA | | | | | | Målestokk | Tegn.nr. | Blad Side 1 |
| Utg. | Endring | Dato | Signatur | Norm | NEK400 | Oppr. tegn. | Erst. for | Erst. av | | | 1:1 A3 | 1 | N.bl. Side 2 |

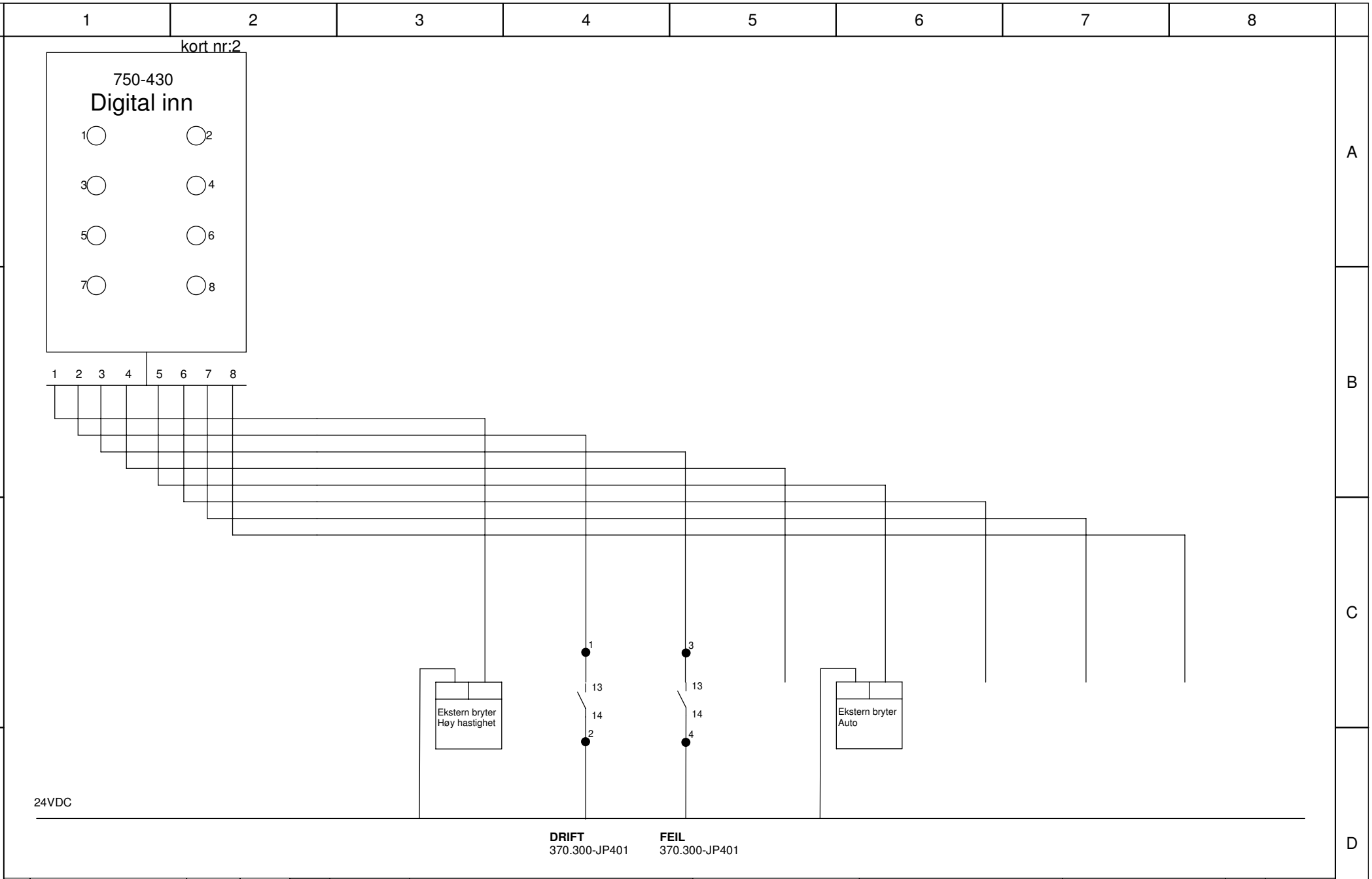


| | | | | | | | | | | | | | |
|---|---|---|---|---|---|---|---|---|---|---|---|---|---|
| | | | | Dato | 05.04.2017 | | | | Digital inn | Rev 3 | Prosjekt nr. | Utg. | |
| | | | | Utført | AH | | | | | enoco | 360.003-OU001 | | |
| | | | | Godkj. | URA | | | | | | Målestokk | Tegn.nr. | Blad Side 2 |
| Utg. | Endring | Dato | Signatur | Norm | NEK400 | Oppr. tegn. | Erst. for | Erst. av | | | 1:1 A3 | 2 | N.bl. Side 3 |

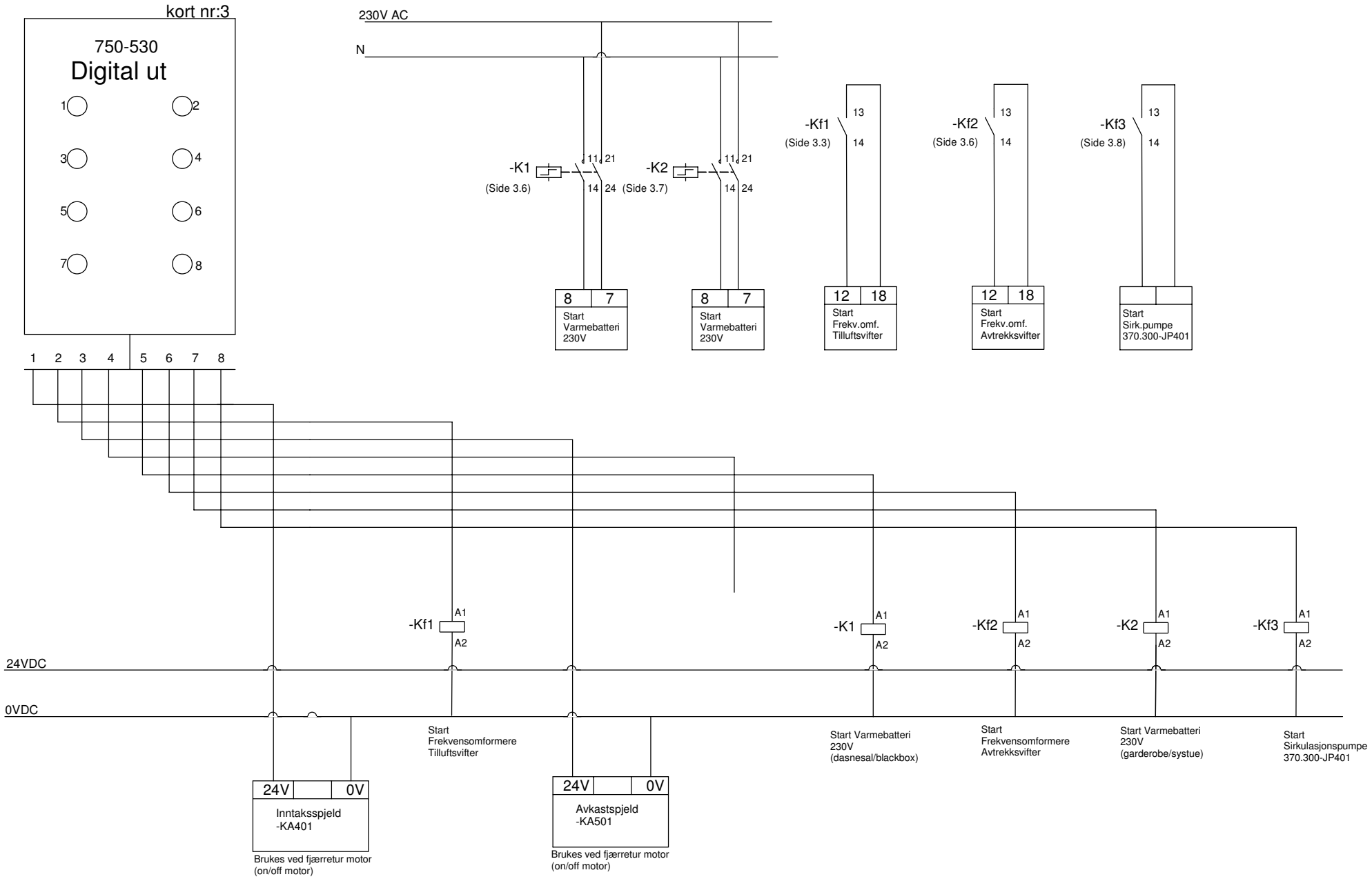


| | | | | | | | | |
|---|---|---|---|---|---|---|---|---|
| | | | | Dato | 05.04.2017 | | | |
| | | | | Utført | AH | | | |
| | | | | Godkj. | URA | | | |
| Utg. | Endring | Dato | Signatur | Norm | NEK400 | Oppr. tegn. | Erst. for | Erst. av |

Digital ut

Rev 3

enoco

Prosjekt nr. **360.003-OU001**

Utg.

Målestokk 1:1 A3

Tegn.nr. 3

Blad Side 3

N.bl. Side 4

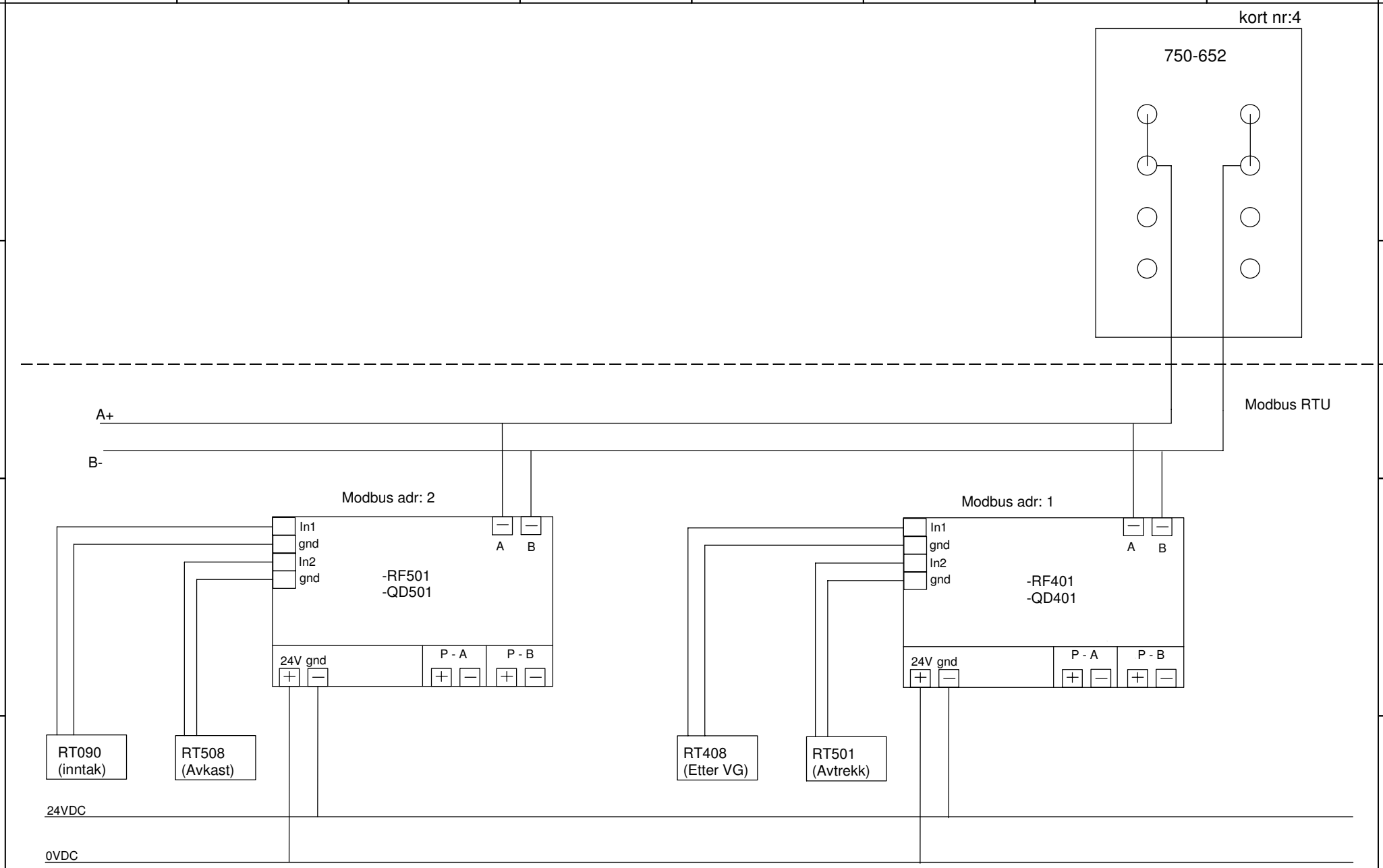


| | | | | | | | | | | | | | |
|---|---|---|---|---|---|---|---|---|---|---|---|---|---|
| | | | | Dato | 05.04.2017 | | | | Modbus RTU | Rev 3 | Prosjekt nr. | Utg. | |
| | | | | Utført | AH | | | | | eηoco | 360.003-OU001 | | |
| | | | | Godkj. | URA | | | | | | Målestokk | Tegn.nr. | Blad Side 4 |
| Utg. | Endring | Dato | Signatur | Norm | NEK400 | Oppr. tegn. | Erst. for | Erst. av | | | 1:1 A3 | 4 | N.bl. Side 5 |

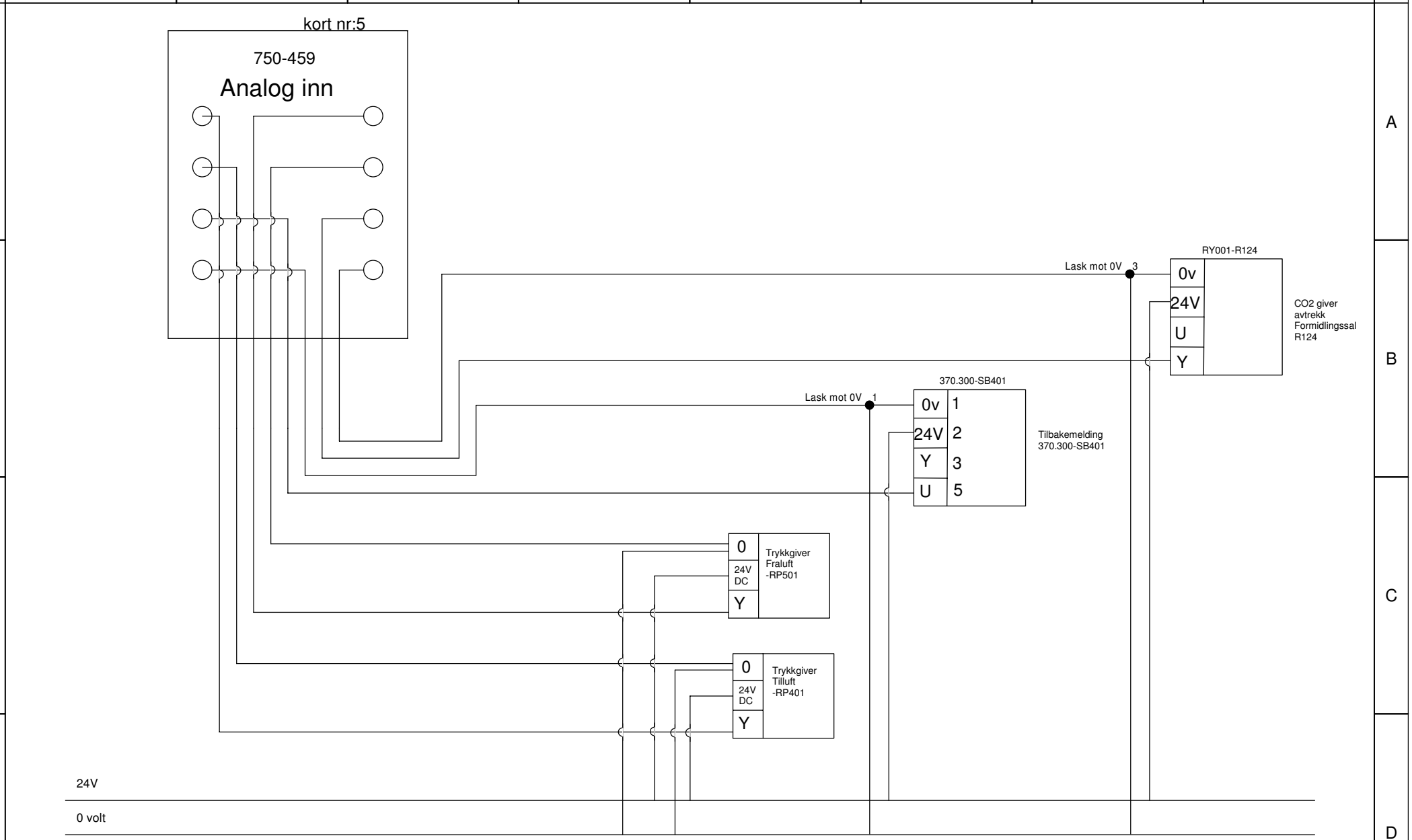


| | | | | | | | | | | | | | |
|---|---|---|---|---|---|---|---|---|---|---|---|---|---|
| | | | | Dato | 05.04.2017 | | | | Analog inn | Rev 3 | Prosjekt nr. | Utg. | |
| | | | | Utført | AH | | | | | eηoco | 360.003-OU001 | | |
| | | | | Godkj. | URA | | | | | | Målestokk | Tegn.nr. | Blad Side 5 |
| Utg. | Endring | Dato | Signatur | Norm | NEK400 | Oppr. tegn. | Erst. for | Erst. av | | | 1:1 A3 | 5 | N.bl. Side 6 |

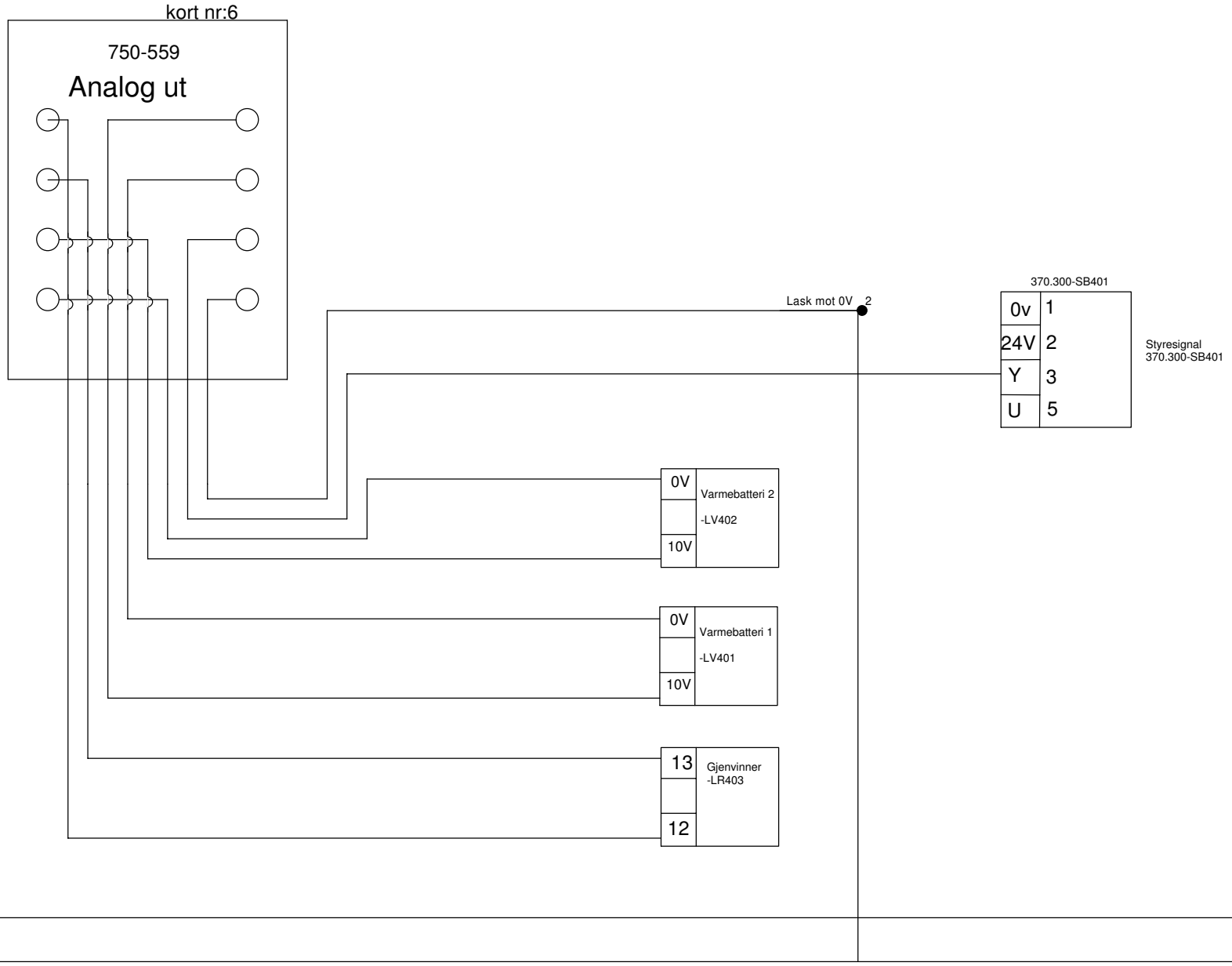


| | | | | | | | | | | | | | |
|---|---|---|---|---|---|---|---|---|---|---|---|---|---|
| | | | | Dato | 05.04.2017 | | | | Analog ut | Rev 3 | Prosjekt nr. | Utg. | |
| | | | | Utført | AH | | | | | enoco | 360.003-OU001 | | |
| | | | | Godkj. | URA | | | | | | Målestokk | Tegn.nr. | Blad Side 6 |
| Utg. | Endring | Dato | Signatur | Norm | NEK400 | Oppr. tegn. | Erst. for | Erst. av | | | 1:1 A3 | 6 | N.bl. Side 7 |

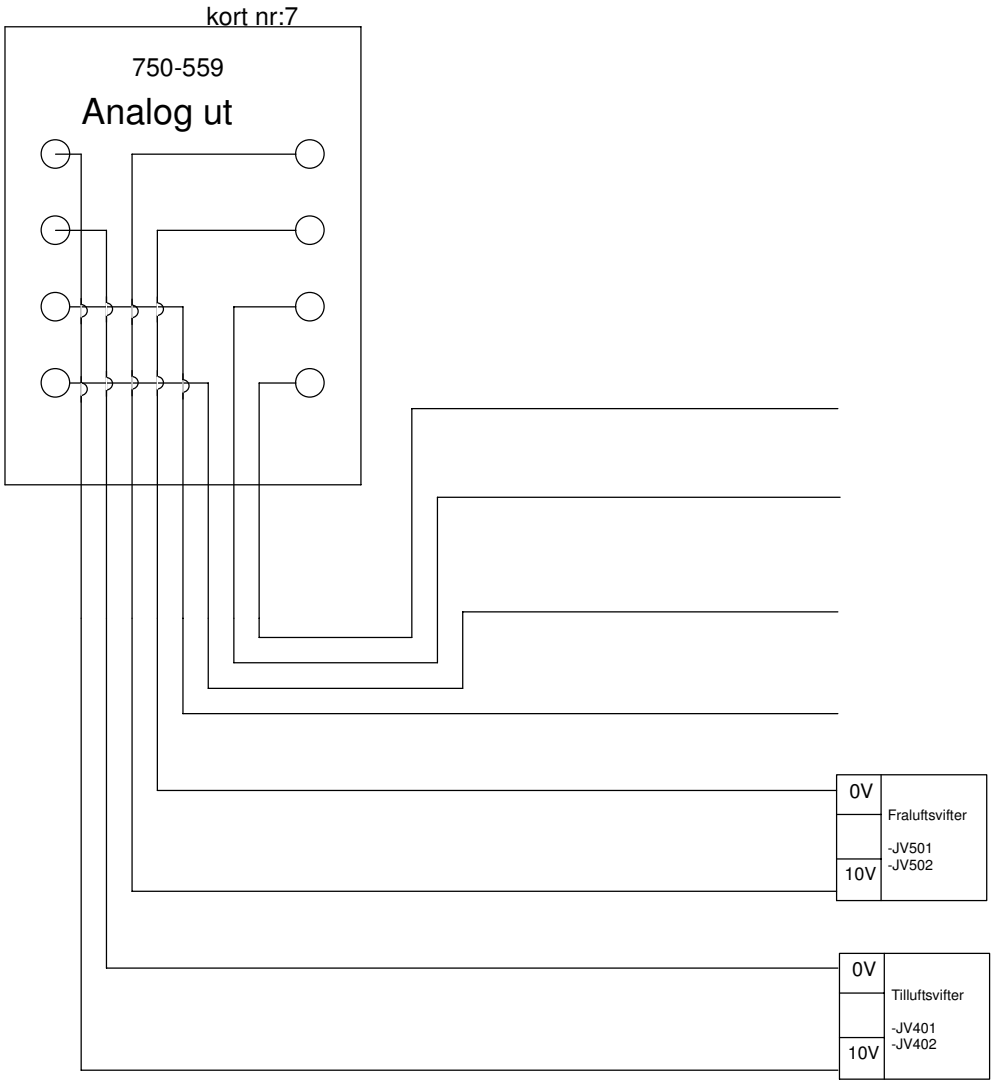


24VDC

| | | | | | | | | | | | | | |
|---|---|---|---|---|---|---|---|---|---|---|---|---|---|
| | | | | Dato | 05.04.2017 | | | | Analog ut | Rev 3 | Prosjekt nr. | Utg. | |
| | | | | Utført | AH | | | | | enoco | 360.003-OU001 | | |
| | | | | Godkj. | URA | | | | | | Målestokk | Tegn.nr. 7 | Blad Side 7 |
| Utg. | Endring | Dato | Signatur | Norm | NEK400 | Oppr. tegn. | Erst. for | Erst. av | | | 1:1 A3 | | N.bl. Page 10 |

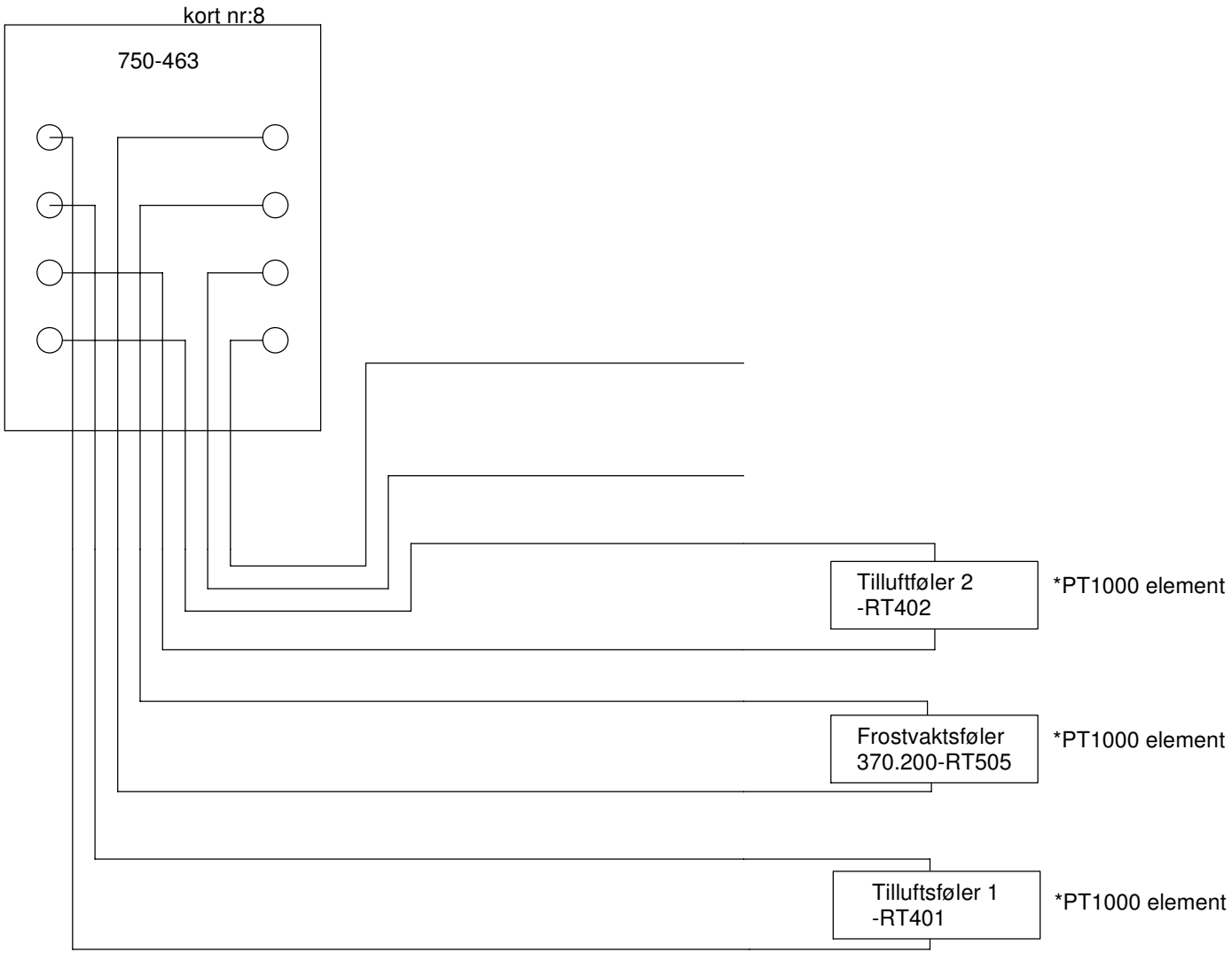


24V

0 volt

| | | | | | | | | | | | | | |
|---|---|---|---|---|---|---|---|---|---|---|---|---|---|
| | | | | Dato | 05.04.2017 | | | | Temperatur | Rev 3 | Prosjekt nr. | Utg. | |
| | | | | Utført | AH | | | | | enoco | 360.003-OU001 | | |
| | | | | Godkj. | URA | | | | | | Målestokk | Tegn.nr. | Blad Page 10 |
| Utg. | Endring | Dato | Signatur | Norm | NEK400 | Oppr. tegn. | Erst. for | Erst. av | | | 1:1 A3 | 8 | N.bl. Page 12 |

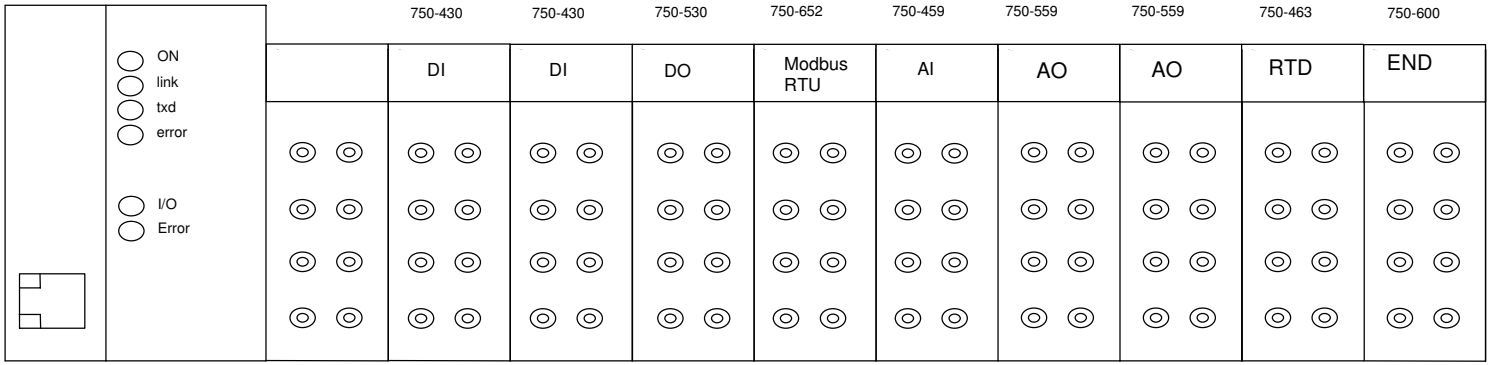


| | | | | | | | | | | | | |
|---|---|---|---|---|---|---|---|---|---|---|---|---|
| | | | | Dato | 05.04.2017 | PLS I/O oversikt | | | Rev 3 | Prosjekt nr. 360.003-OU001 | Utg. | |
| | | | | Utført | AH | | | | eηoco | | | |
| | | | | Godkj. | URA | | | | | Målestokk 1:1 A3 | Tegn.nr. 9 | Blad Page 12 |
| Utg. | Endring | Dato | Signatur | Norm | NEK400 | Oppr. tegn. | Erst. for | Erst. av | | | | N.bl. |