Til tomter: 1x110 til strømtilførsel
3x12/8 til fiber

Terrengnivå

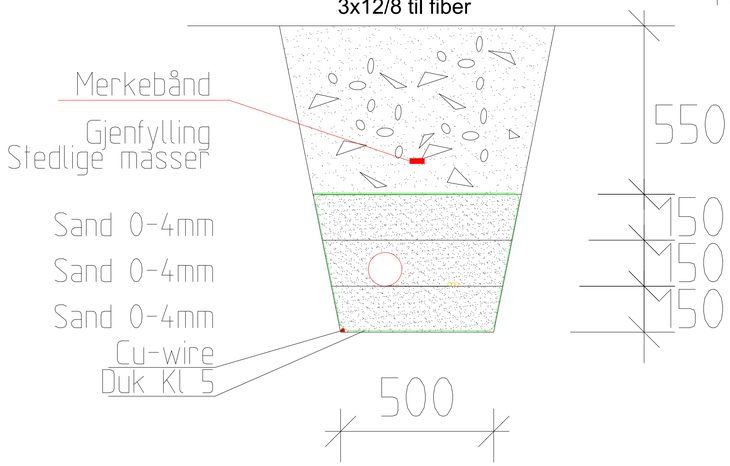

Langs vei, opp til: 1x75 gatelys +1x25kvadrat jording til gatelys
2xTfxp4x240Al/ 6x125/110 til strømtilførsel + 1x50 kvadrat jording til Tensio
5x3x12/8 til fiber

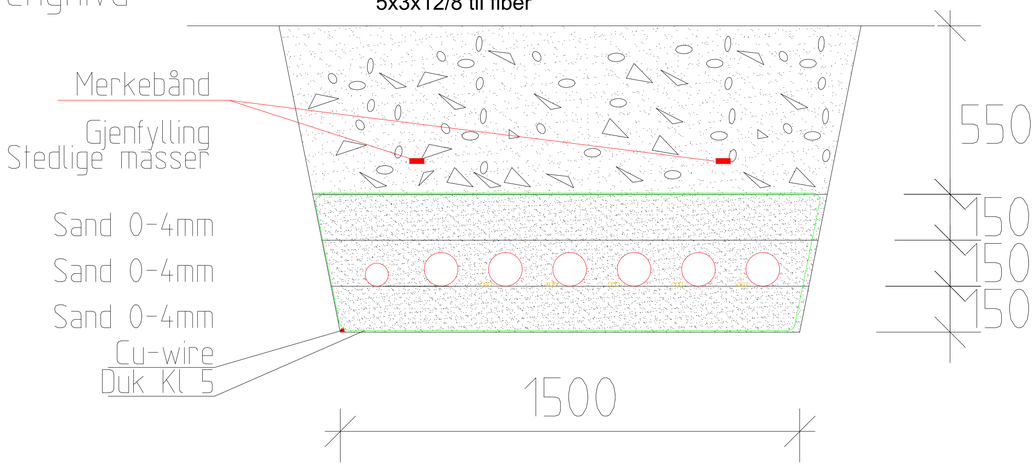

Tegnforklaring

- Eksisteredne mast beholdes
- 7m mast med 41W armatur
- 5m mast med parkarmatur
- Trekkekum TK2
- K-kasse lavspent forsyning til hus
- Fiberskap forsyning til hus
- Grøft for gatelys og tilførsler
- Eksisterende Høyspent
- Eksisterende Lavspent
- Eksisterende Telenor kabler

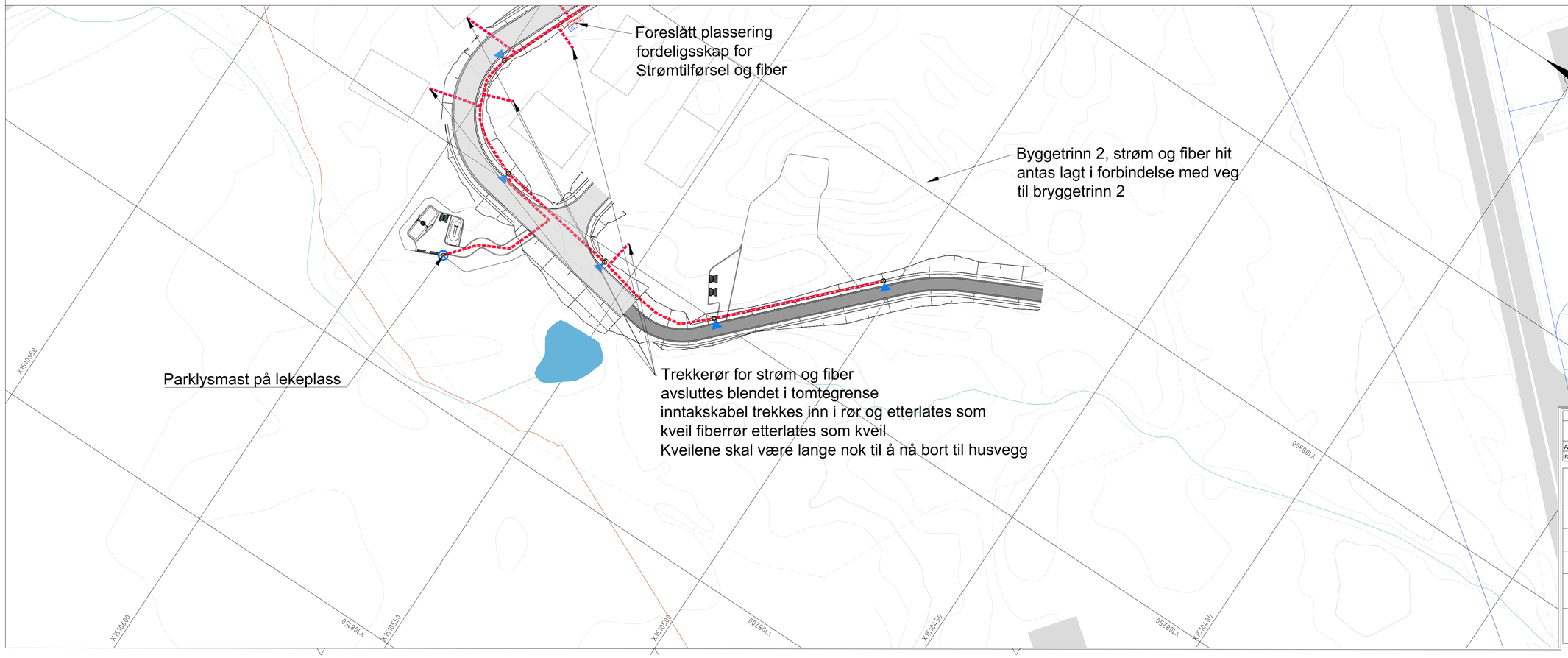

Rev.	Tekst	Rev.dato	Tegn	Kontr
A-01	Anbudstegning	05.06.26	SH	KMG

Prosjekt: Nordmjørønningen BT1
Oppdragsgiver: Oppdal kommune
Prosjektfase: Anbudsfase

Dato	Oppdragsnr	Koordinatsystem	Høydereferanse
28.11.25	649574-16	NTM9	NN2000

Utført av	Kontrollert av	Godkjent av	Målestokk	Format
SH	KMG	DE	1:1000	A3

Kabel og belysningsplan
veg 71 000

asplan viak

Tegningsnummer: IN 103 (Fag Type Løpenr.)
Revisjon: A-01