Snitt M-M
VK6-1 - DN2000
Målestokk: 1:25

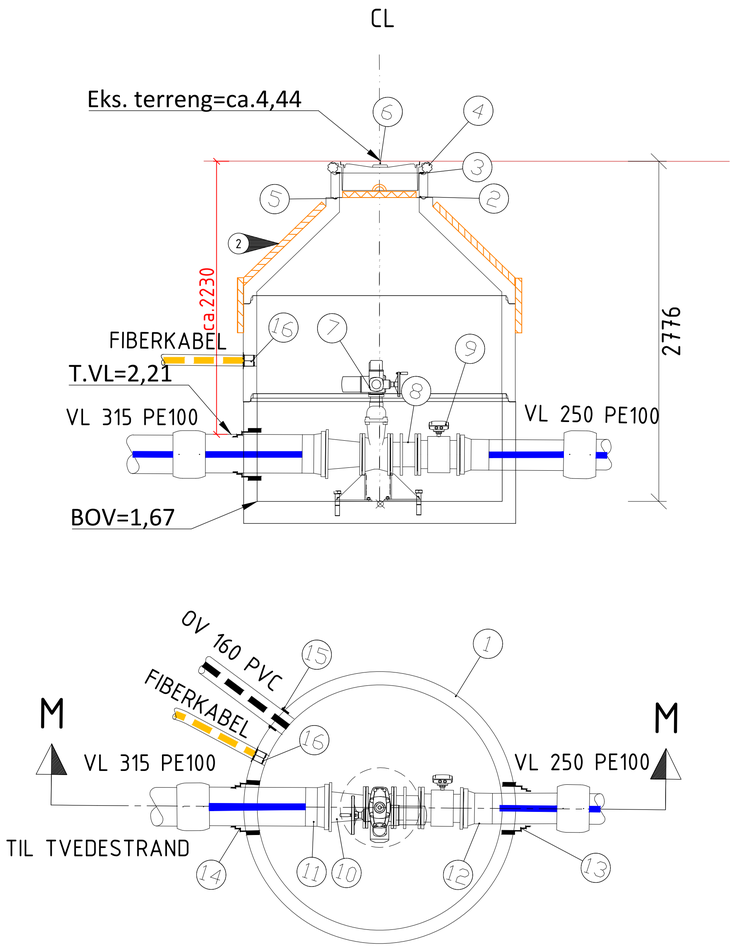

Snitt L-L
Eks. 21708 - antatt DN1600
Målestokk: 1:25

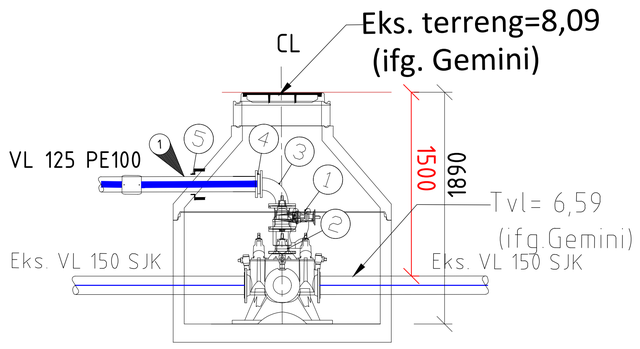

POS-LISTE: VK 6

Pos	Beskrivelse	Dimensjon	Antall	Anmerkning
1	IG-Betongkum m/forankringskonsoll med sentrisk mannhull	2000	1	
2	Justeringsring	650	1	min h=100 mm, maks h=300 mm
3	Støttering	650	1	
4	"Flette-Lise"		1	Fjernes først når asfalt legges
5	Stoppring	650	1	
6	Flytende ramme og kumlokk m/isolokk	650	1	Iht. VA-Norm
7	Fleksibelt kombikryss m/serviceventiler m/brannventil avstikk DN100	250	1	250x150x250x250
8	PE krage med flens	150/180	1	PE100 RC SDR17
9	PE reduksjonskrage med syrefast flens	315/250	2	PE100 RC SDR11
10	PE krage med flens	250	1	PE100 RC SDR17
11	Kjerneboringspakning	for 250 PE	1	Type COMBI el. tilsv.
12	Kjerneboringspakning	for 180 PE	2	Type COMBI el. tilsv.
13	Kjerneboringspakning	for 160PVC	1	Type AK-pakning el. tilsv.
14	Kjerneboringspakning	for 315 PE	2	Type COMBI el. tilsv.
15	Blindflens	100	1	SJK
16	Lufteventil	50	1	AVK D-046 el.tilsv. Med alle rør og deler ihht. AK VA-norm

POS-LISTE: VK 6-1

Pos	Beskrivelse	Dimensjon	Antall	Anmerkning
1	IG-Betongkum m/forankringskonsoll med sentrisk mannhull	2000	1	
2	Justeringsring	650	1	min h=100 mm, maks h=300 mm
3	Støttering	650	1	
4	"Flette-Lise"		1	Fjernes først når asfalt legges
5	Stoppring	650	1	
6	Flytende ramme og kumlokk m/isolokk	650	1	Iht. VA-Norm
7	Sluseventil med aktuator	200	1	
8	PF stykke	200	1	SJK
9	Vannmåler	200	1	
10	Flenseovergang	200/250	1	SJK
11	PE reduksjonskrage med syrefast flens	315/250	1	PE100 RC SDR11
12	PE reduksjonskrage med syrefast flens	200/250	1	PE100 RC SDR11
13	Kjerneboringspakning	for 250 PE	2	Type COMBI el. tilsv.
14	Kjerneboringspakning	for 315 PE	2	Type COMBI el. tilsv.
15	Kjerneboringspakning	for 160 PVC	1	Type AK-pakning el. tilsv.
16	Tetning for 1 stk. kabel	for fiberkabel	1	Type Roxtec eller tilsv. Monteres i kjerneboret hull eller knock-out-sleeve

POS-LISTE: Eks. 21708

1	Sluseventil	100	1	SJK
2	Flenserør, L=200mm	100	1	SJK
3	Flensebend 90°	100	1	SJK
4	PE krage med løsflens	100/d125	1	PE100 SDR11
5	Kjerneboringspakning	150	1	Type COMBI-pakning el. tilsv.

Snitt K-K
VK6 - DN2000
Målestokk: 1:25

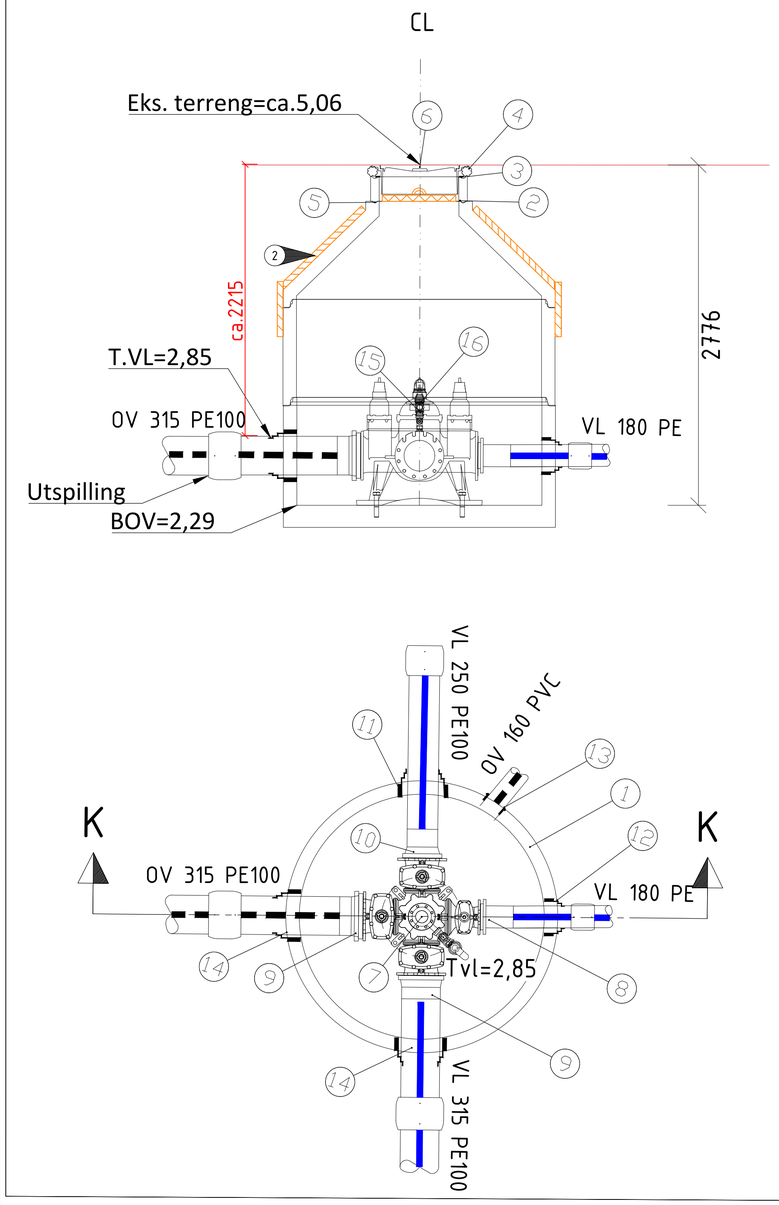

TEGNFORKLARING

LEDNINGER:
Vann — Planlagt
Overvann

FORKORTELSER:
VK = Vannkum

MERKNADER

1. KJERNEBORING I KJEGLE. STØPES IGJEN ETTER BRUK.
2. KUMMEN ISOLERES. DET SKAL BENYTTES FORMSTØPT ISOLASJON BEREGNET FOR KUM.

HENVISNINGER:

-Kumdetaljer tegninger, se H407 og H408

Revisjon	Revisjonen gjelder	Utarb	Kontr	Godkjent	Rev. dato

Saksnr.

ARENDAL KOMMUNE — RAMBØLL

SJØVERSTØ - STAUBØ
Prosjektert VA - Kumdetaljer
SJØLEDNING
SNITT OG MATERIALLISTE VK21708, VK6 OG VK6-1
ANBUDSTEGNING

Tegningsdato	16.05.2025
Bestiller	
Produsert for	Arendal kommune
Produsert av	Rambøll Norge AS
Koordinatsystem	EUREF89 UTM32
Høydesystem	NN2000
PROF-nummer	
Arkivnummer	
Byggverksnummer	
Målestokk A1	1:25
Tegningsnummer/ revisjonsbokstav	H415 0

Utarbeidet av	Kontrollert av	Godkjent av	Konsulentarkiv
DNH	LLD	LLD	1350049293

G:\TBG\1350049293 - Sjøverstø Staubø\7-PROD\K-VAR\7.8-TEGNINGER\LAY\H4.dwg, 14.05.2025 14:09:22, DWG To PDF.pc3